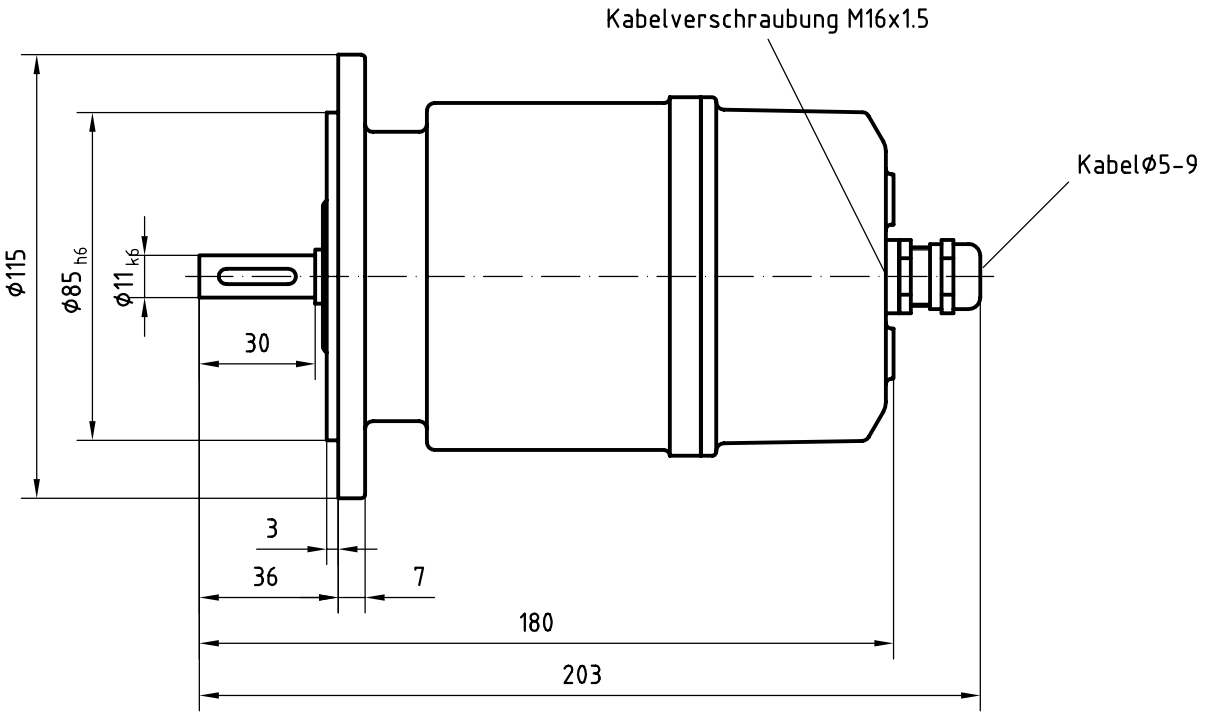

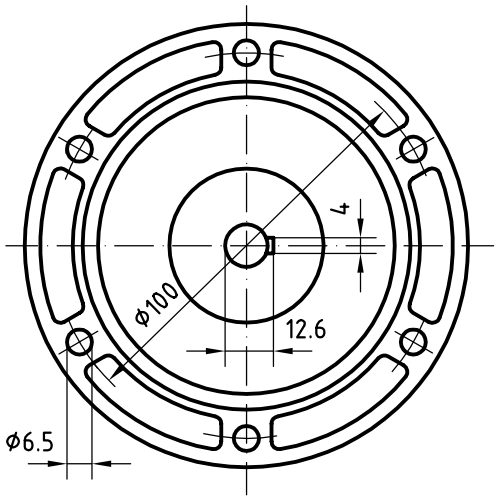

RAL 7021 anthrazit

Bauform B10

				27.04.01	Dat.
				Weiß	N.
e	d	c	b	a	Ind.

PG9 in metrisch M16x1,5

	Datum	Name
Bearb.	09.12.1999	Thunert
Gez.		
Gepr.		

Typ: TDP0,2LS

HÜBNER ELEKTROMASCHINEN AG BERLIN

Maßstab: 1:1

Freimaßtoleranzen nach DIN ISO 2768 "mittel"

Benennung:

Maßzeichnung

IP54

Zchngs.-Nr.: HM98 M24691 a

Ersatz für:

Ersetzt durch: